casselin	Plaque à snacker électrique Premium Lisse	Version : CPASGMIP0317
	Référence : CPASGMIP	

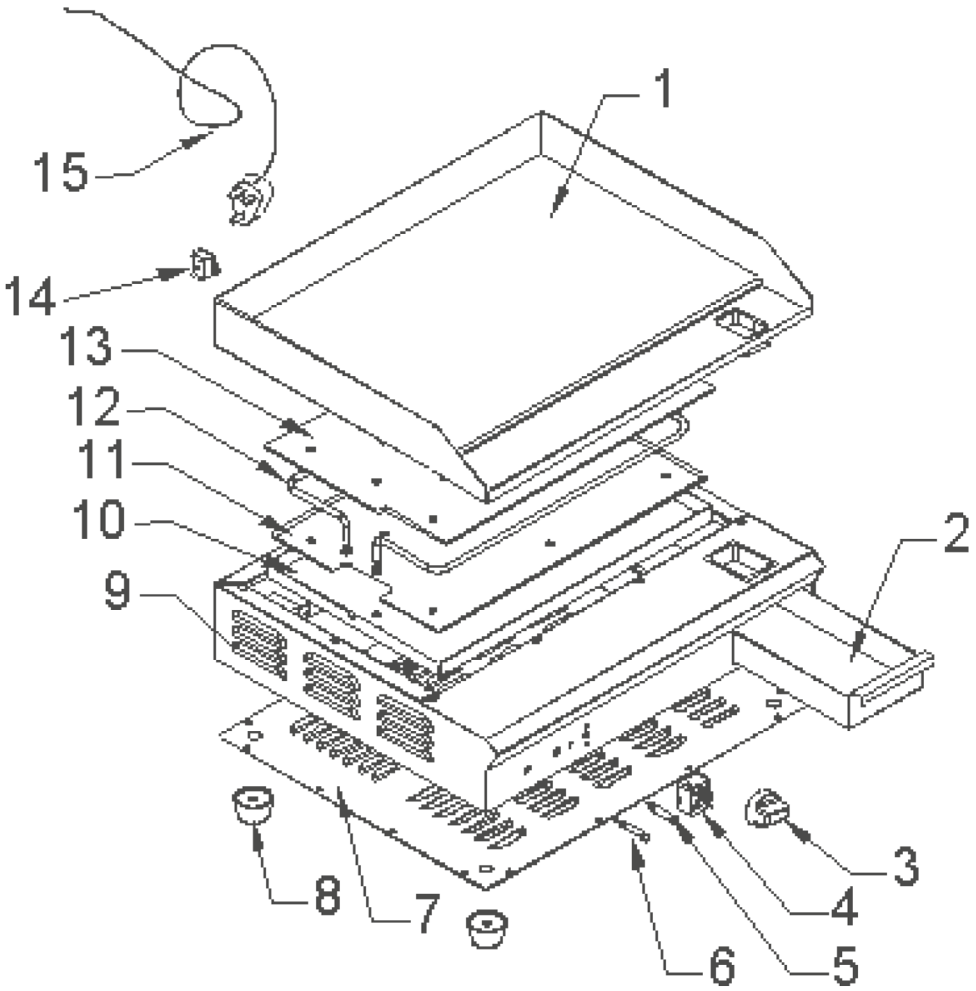

casselin	Plaque à snacker Référence : CPASGMIP	Version : CPASGMIP0317

N° pièce	Description pièce	Référence
1	Plaque acier	0317PASGMIP1
2	Récupérateur de graisse	0317PASPMIP3
3	Bouton thermostat	0317PASPMIP5
4	Thermostat de régulation	0317PDCR35E11
5	Voyant vert	0317PDCR35E14
6	Voyant rouge	0317PDCR35E13
7	Couvercle	0317PASGMIP7
8	Pied	0317PASPMIP8
9	Base	0317PASGMIP9
10	Plaque isolante	0317PASGMIP10
11	Plaque de fixation	0317PASGMIP11
12	Résistance	0317PASGMIP12
13	Plaque supérieure	0317PASGMIP13
14	Thermostat de sécurité	0317PASGMIP14
15	Cordon d'alimentation	0317PASPMIP15