casselin	Bain marie à sauce 4.5L	Version : CBMS1317
	Référence : CBMS1	

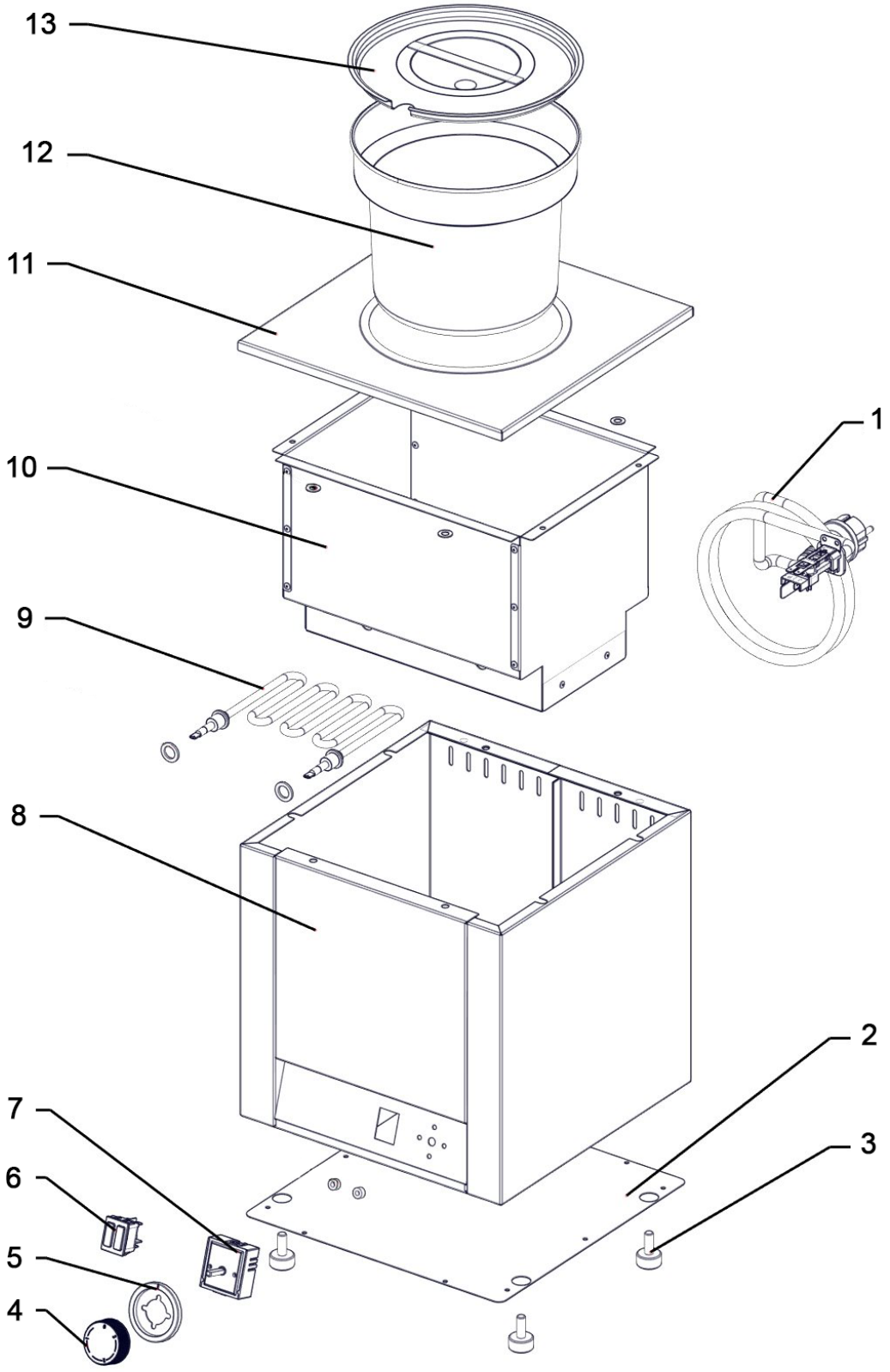

casselin	Bain-marie à sauce Référence : CBMS1	Version : CBMS10317

N° pièce	Description pièce	Référence
1	Câble d'alimentation	0317BMS21
2	Plaque inférieure	0317BMS12
3	Pied	0317FB1611
4	Bouton thermostat	0317SPM14
5	Embase bouton thermostat	0317SPM13
6	Voyant lumineux	0317CCP39
7	Thermostat de régulation	0317SPM12
8	Base	0317BMS18
9	Résistance	0317BMS19
10	Cuve intérieure	0317BMS110
11	Plaque supérieure	0317BMS111
12	Cuve	0317BMS212
13	Couvercle	0317BMS213